NACHi

电缆内置型点焊机器人

SRA133H/SRA166H/SRA210H

提高舾装电缆、软管的可靠性

▌使电缆活动稳定，避免与周边装置的干扰伤害，从而提高可靠性

缩短启动时间

▌电缆与周边装置没有干扰，大幅缩短确认作业程序的时间

扩大手腕动作范围

▌与传统A-Trac相比，J5动作范围扩大到±10°，
J6动作范围扩大到±5°（210kg可搬运级别），
直线动作量最大提升20%

提高连接性

▌与传统A-Trac相比，手腕干扰范围减少27%，可靠近狭小场所

高速性

▌中空机械臂可进行与SRA相同的高速动作

SRA133H/SRA166H/SRA210H

本体规格

项目		规格		
机器人型号		SRA133H-01	SRA166H-01	SRA210H-01
结构		关节形		
关节数		6		
驱动方式		AC伺服方式		
最大动作范围	第1轴	±3.14rad（±180°）		
	第2轴	-1.40～+1.05rad（-80～+60°）		
	第3轴	-2.56～+2.62rad（-146.5～+150°）		
	第4轴	±3.66rad（±210°）		
	第5轴	±2.18rad（±125°）		
	第6轴	±3.66rad（±210°）		
最大速度	第1轴	2.09rad/s（120°/s）		2.01rad/s（115°/s）
	第2轴	1.92rad/s（110°/s）		1.83rad/s（105°/s）
	第3轴	2.06rad/s（118°/s）	2.00rad/s（115°/s）	1.97rad/s（113°/s）
	第4轴	3.66rad/s（210°/s）	3.05rad/s（175°/s）	2.27rad/s（130°/s）
	第5轴	3.05rad/s（175°/s）	2.98rad/s（171°/s）	2.27rad/s（130°/s）
	第6轴	5.41rad/s（310°/s）	4.88rad/s（280°/s）	3.58rad/s（205°/s）
可搬质量	手腕部	133kg	166kg	210kg
	第1机械臂※1	20kg		
手腕容许静负荷扭矩	第4轴	830N·m	960N·m	1337N·m
	第5轴	830N·m	960N·m	1337N·m
	第6軸	441N·m	520N·m	720N·m
手腕容许最大惯性力矩※2	第4轴	85kg·m²	100kg·m²	200kg·m²
	第5轴	85kg·m²	100kg·m²	200kg·m²
	第6轴	45kg·m²	50kg·m²	155kg·m²
位置反复精度※3		±0.1mm		±0.15mm
设置方法		地面安装		
设置条件		周围温度:0～45℃※4 周围湿度:20～85%RH（无结露） 安装面的容许振动:0.5G（4.9m/s²）以下		
噪音级别※5		79.6dB		
本体质量		1040kg	1100kg	

1 [rad] = 180/π [°], 1 [N·m] = 1/9.8 [kgf·m]

※1:第1机械臂上负荷会根据安装位置、手腕负荷重量而变化。
※2:手腕容许惯性力矩可能因手腕的负荷条件而有差异，请注意。
※3:依据"JIS B 8432"。
※4:在海拔1,000m以下使用。超过容许高度时，周围温度受到限制。
※5:这是根据JIS Z 8737-1（ISO 11201）测量的A荷载等价噪音级别。
（额定负荷、最高速度的运行）

外形尺寸及动作范围

SRA133H-01/SRA166H-01/SRA210H-01

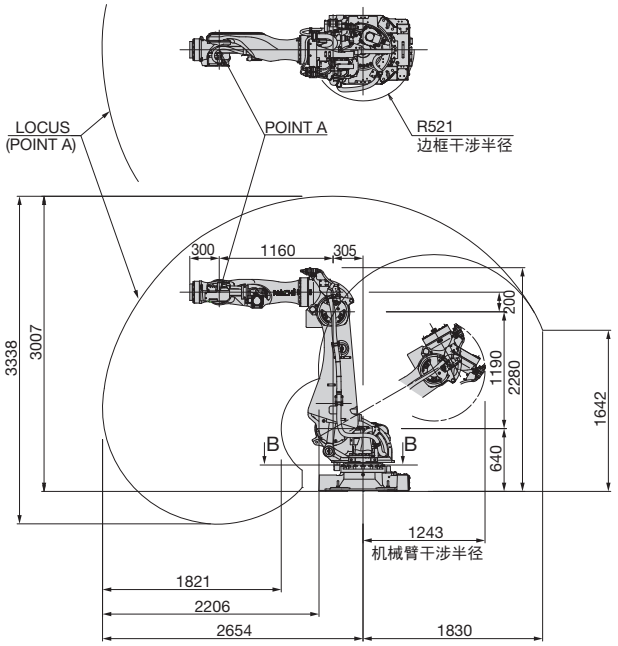

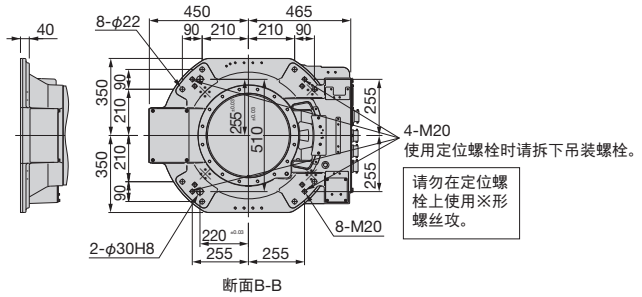

SRA133H-01

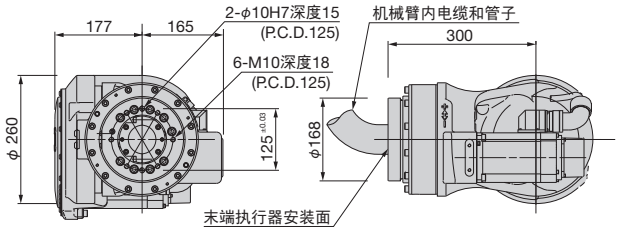

SRA166H-01/SRA210H-01

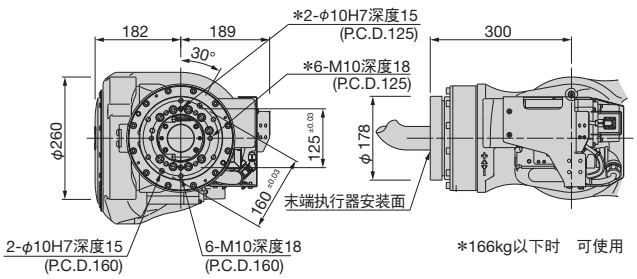

●本产品的额定功率、规格、外部尺寸等如需改良而变更，恕不另行通告。
●如果本产品的最后使用者与军事相关，或用于兵器等的制造，可能成为"外汇及国际贸易法"规定的出口限制的对象。出口时，请进行充分的审查和办理所需的出口手续。

NACHI-FUJIKOSHI CORP.

Tokyo Head Office
Shiodome Sumitomo Bldg. 17F 1-9-2 Higashi-shinbashi, Minato-ku, Tokyo 105-0021, JAPAN
Tel: +81-(0)3-5568-5245 Fax: +81-(0)3-5568-5236

Toyama Head Office
1-1-1 Fujikoshi-Honmachi, Toyama 930-8511, JAPAN
Tel: +81-(0)76-423-5111 Fax: +81-(0)76-493-5211

URL: www.nachi.com

那智不二越（上海）贸易有限公司
上海市普陀区丹巴路98弄7号 龙裕财富中心11层 邮编 200062
Tel:021-6915-2200 Fax:021-6915-5427 URL:www.nachi-china.com.cn/

北京分公司	北京市朝阳区朝外大街乙12号 昆泰国际大厦 O-1111室	邮编 100020	Tel:010-5879-0181
重庆分公司	重庆市江北区洋河一路68号协信中心1506室	邮编 400020	Tel:023-8816-1967
沈阳分公司	辽宁省沈阳市沈河区悦宾街1号方圆大厦第3层304室	邮编 110000	Tel:024-3120-2252
广州分公司	广州市萝岗区科学城科学大道中科汇金谷一街1号101室	邮编 510663	Tel:020-8200-6163
长春事务所	吉林省长春市绿园区景阳大路3333号明翰国际大厦1810室	邮编 130062	Tel:0431-8939-5595

CATALOG NO.	R7205C

2015.10.V-ABE-ABE.S